A3

※プラン別装備品	※オプション
・入口ドア：外鍵 ・各室：壁掛手洗器 ・洋式室：コンセント ・　　：換気扇 ＊スイッチ（防水・二口） 　　：ウェザーカバー	

供給電源	1φ2W (単2)
給　水 4ヶ所	小便：PJ1/2
	洋式：PJ1/2
	壁掛手洗器：PJ1/2
	壁掛手洗器：PJ1/2

No	品　　名	数量	材　　質	備　　考
1	支　柱	1s	アルミ	
2	天井フレーム	1	鋼板（塗装）	
3	架台フレーム	1	スチール	亜鉛めっき塗装
4	屋　根	1	FRP	
5	アイボルト	4	ステンレス	M12
6	天井パネル	1s	鋼板,PS	ホワイト
7	内外壁パネル	1s	鋼板,PS	ホワイト/外壁側表面パターン入
8	角波	1s	ガルバリウム鋼板	前面取付/グレー
9	窓（側面）	2	アルミ型ガラス（t4.0）	W786, H359
10	仕切パネル	1	鋼板,PS	
11	入口ドア	2	鋼板,PS	庇付（左右室）
12	レバー錠	2	アルミ	表示付
13	外鍵	2	-	入口ドア取付/サムターン付
14	フロア	2	FRP	タイル・排水目皿付
15	洋式便器	1	陶器	
16	普通便座	1	PP	
17	フラッシュバルブ	1	銅合金（めっき）	洋式
18	握りバー	1	アルミ	表面コート（ホワイト）
19	ペーパーホルダー	1	ABS	ワンタッチ式
20	化粧棚	1	PP	260×130
21	小便器	1	陶器	
22	フラッシュバルブ	1	銅合金（めっき）	小便
23	壁掛手洗器	2	陶器	各室用
24	小物掛フック	2	ステンレス	
25	入線口	1	樹脂	
26	照明	2	PC	LED
27	スイッチ（防水）	1	PP	
28	スイッチ（防水・二口）	1	PP	
29	コンセント	1	-	二口/配線無/BOXのみ
30	換気扇	1	-	
31	ウェザーカバー	1	PP	
小便、洋式		簡易水洗	重量	約350 kg

注記
1. 凍結の恐れのある地域では、現地で凍結対策を施してください。
2. 原則、便器は別梱包となります。
3. 製品の仕様は予告なく変更する場合がございます。予めご了承ください。

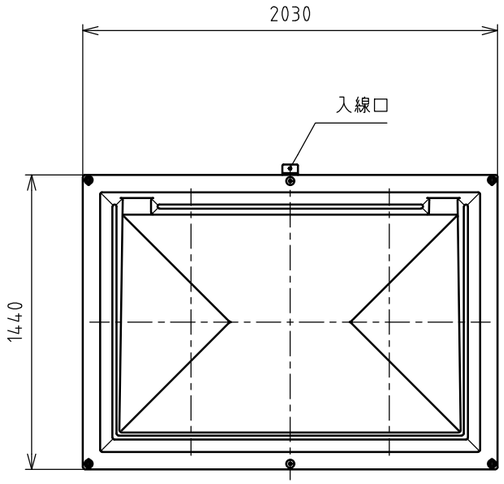

屋根伏図

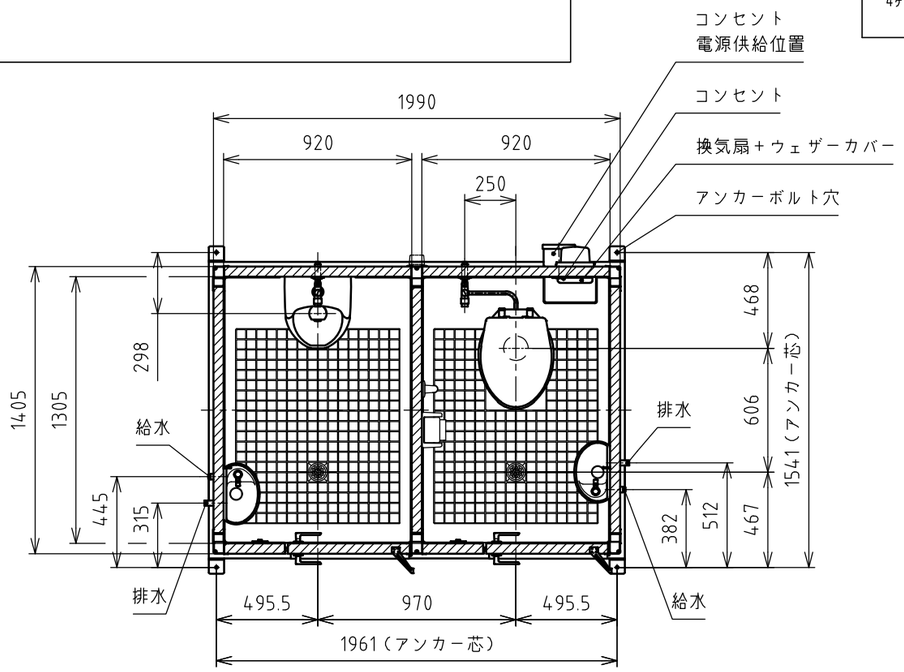

平面図

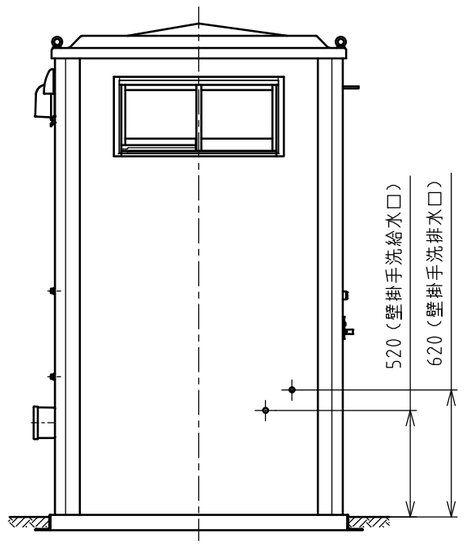

左側面図

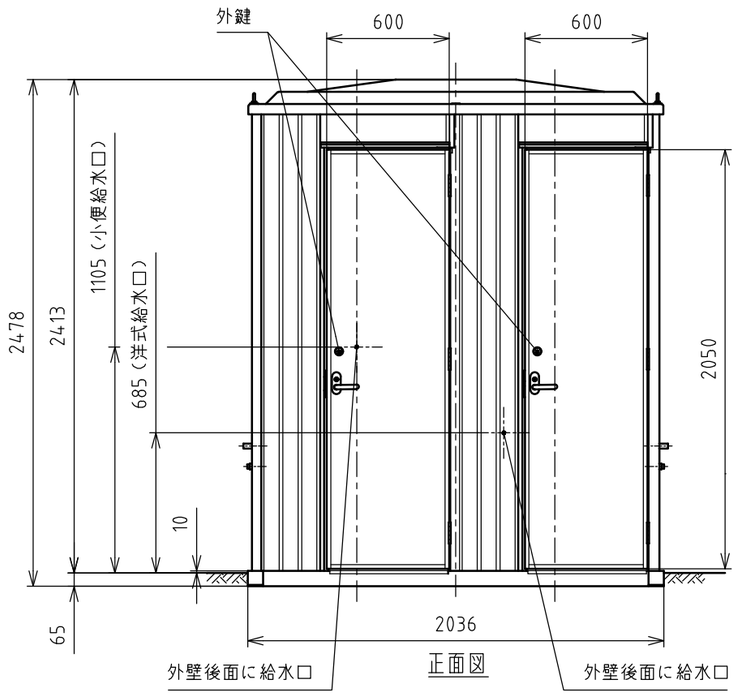

正面図

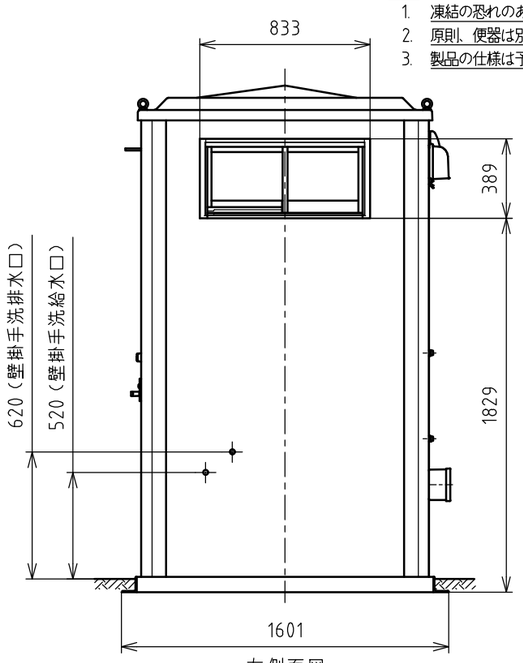

右側面図

Hamanetsu

商品コード	1577050	管理番号	EPFSWKA11300b			お客様確認
機　種	TU-EPFSW-K　アドバンスド	作 成 日	2024 0901	尺 度	1:30	年　月　日
名　称	エポックトイレ仕様図					

A3

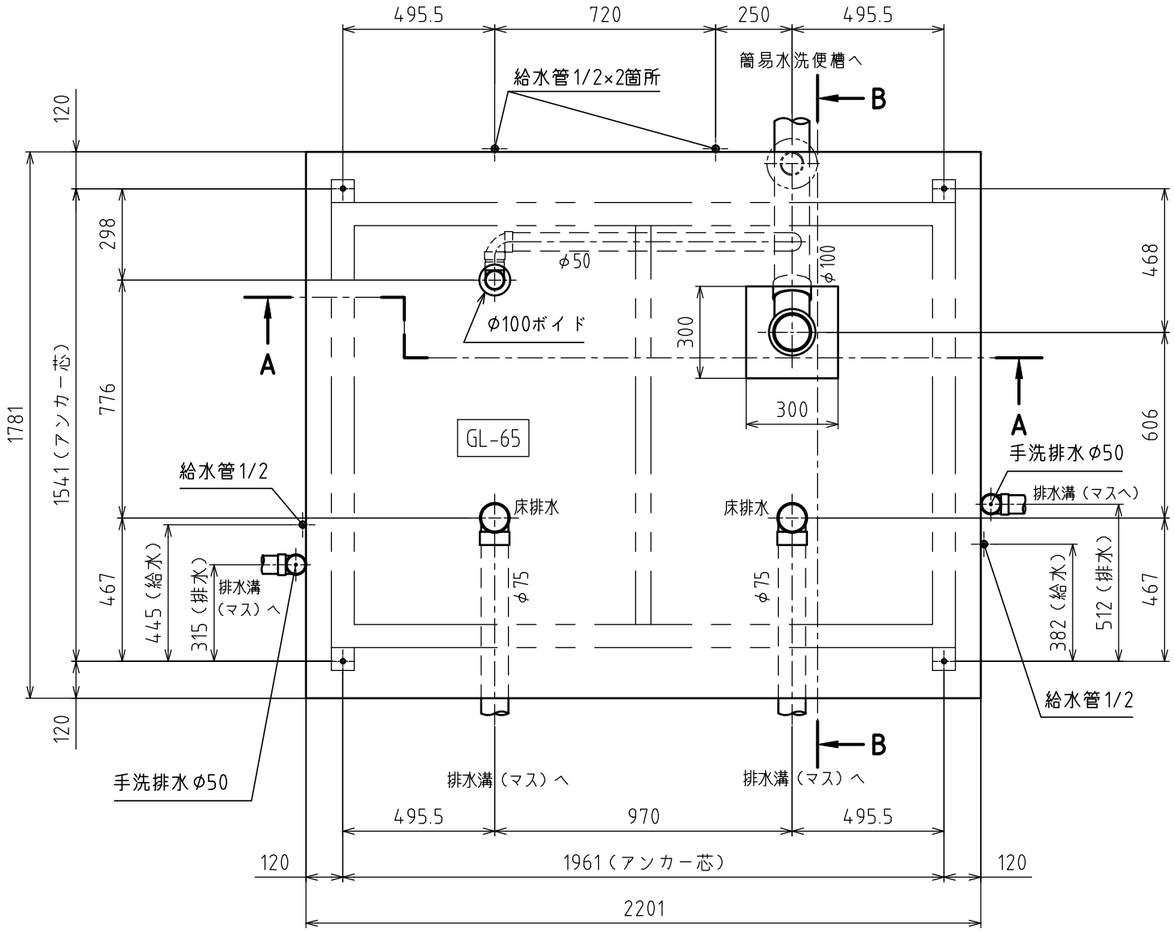

基礎平面図

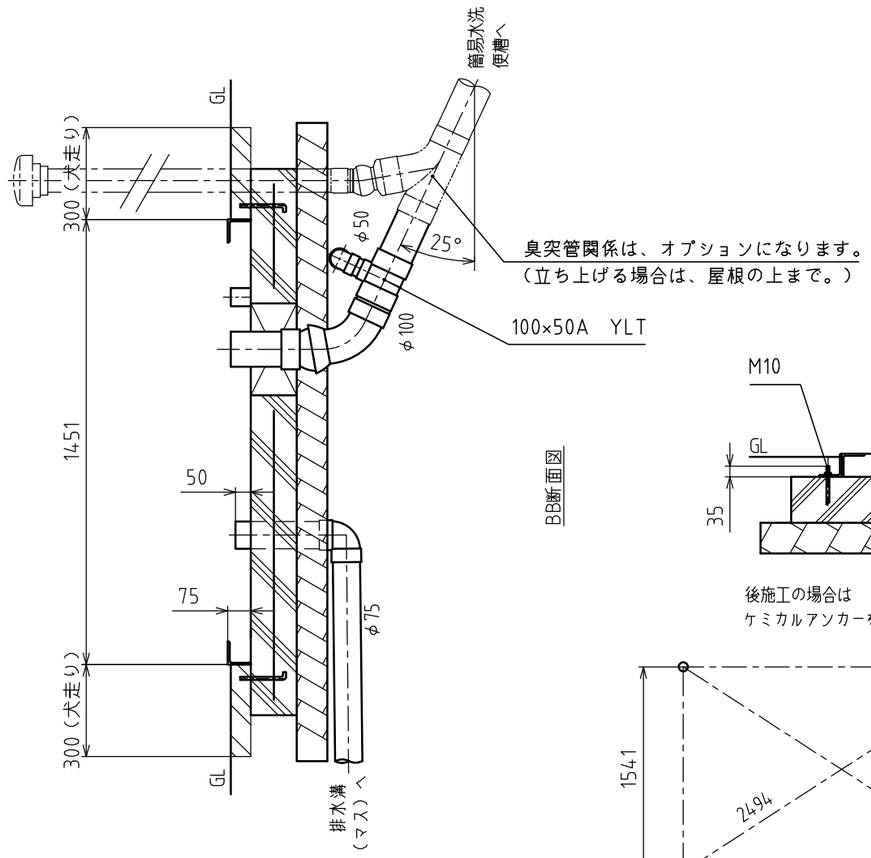

BB断面図

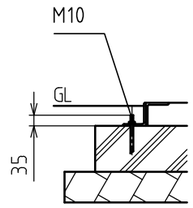

後施工の場合は
ケミカルアンカーをご使用ください。

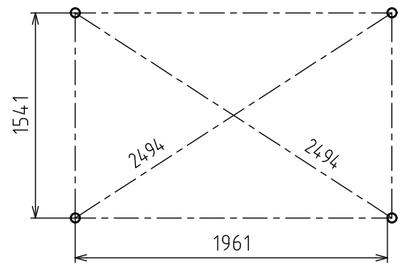

アンカープラン

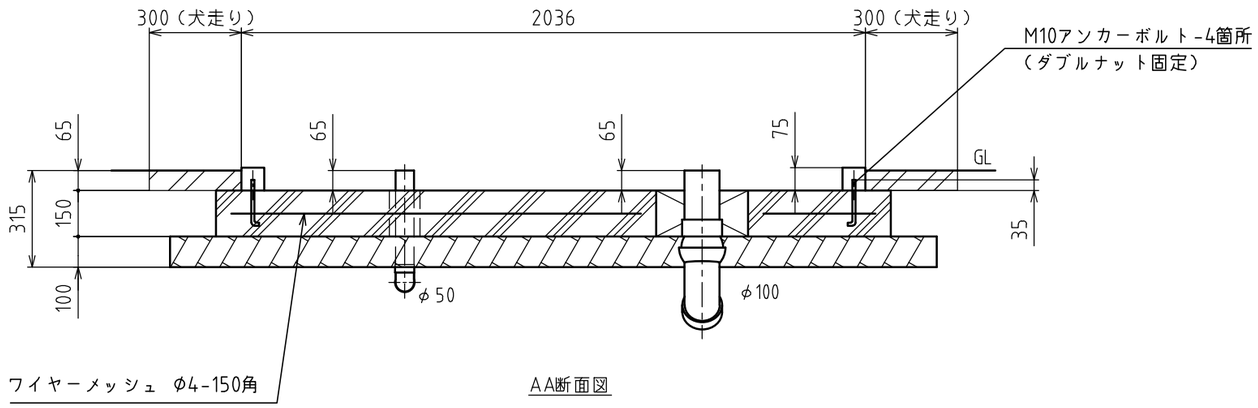

AA断面図

※オプション
・各室：各室用壁掛手洗器　＊壁給排水

注記
1. 本図は参考基礎図です。実際の施工においては、現場に合わせて施工方法を検討してください。
2. アンカーボルトを後施工する場合は、ケミカルアンカーを使用してください。
3. アンカーボルトは付属していません。現場で手配してください。
4. 便槽の上には、車輛などの積載荷重はかけられません。
5. 均しコンクリートの打設をお願いします。
6. 土圧・水圧が異常にかかる場合は、防護壁をお願いします。
7. 基礎外で排水溝（マス）を設けてください。
5. 指示無き排水勾配は1/100以上になるように施工してください。
6. アンカーボルトの位置を確認してください。
7. 箱抜きを入れてください。据付時に配管接続が困難になります。
8. 排水はVU管を使用してください。（＊VP100は使用できません。）
9. トイレユニット固定後、土間、犬走りを施工してください。

材料仕様	
コンクリート強度	Fc=21 N/mm²
砕石地業	RC-40
鉄筋	溶接金網　φ4-150角
その他	

Hamanetsu

機種	TU-EPFSW-K	管理番号	EPFSWK003SM00			お客様確認
名称	参考基礎図	作成日	2023 0105	尺度	1:20	年　月　日