A3

※プラン別装備品	※オプション
・積雪屋根（1.0 m対応） ・入口ドア：外鍵 ・各室：コンセント ・小便室：小便器（ヒーター・カラン） ・　　：壁掛手洗器（寒冷地）＊梱包出荷 ・洋式室：換気扇 ＊スイッチ（防水・二口） ：ウェザーカバー ・　：洋式便器（ヒーター） ・　：密結形ロータンク（水抜併用・手洗付） ・　：温水洗浄便座 ・　：コンセント（温水洗浄便座専用）	

供給電源	1φ2W（単2）
給　水 3ヶ所	小便：PJ1/2
	洋式：PJ1/2
	壁掛手洗器：PJ1/2

No	品　　名	数量	材　　質	備　　考
1	支　柱	1s	アルミ	
2	天井フレーム	1	鋼板（塗装）	
3	架台フレーム	1	スチール	亜鉛めっき塗装
4	屋　根	1	FRP	
5	アイボルト	4	ステンレス	M12
6	天井パネル	1s	鋼板,PS	ホワイト
7	内外壁パネル	1s	鋼板,PS	ホワイト/外壁側表面パターン入
8	角波	1s	ガルバリウム鋼板	前面取付/グレー
9	窓（側面）	2	アルミ型ガラス（t4.0）	W786, H359
10	仕切パネル	1	鋼板,PS	
11	入口ドア	2	鋼板,PS	庇付（左右室）
12	レバー錠	2	アルミ	表示付
13	外鍵	2	-	入口ドア取付/サムターン付
14	フロア	2	FRP	タイル・排水目皿付
15	洋式便器	1	陶器	
16	温水洗浄便座	1	PP	
17	密結形ロータンク	1	陶器	水抜併用・手洗付
18	握りバー	1	アルミ	表面コート（ホワイト）
19	ペーパーホルダー	1	ABS	ワンタッチ式
20	化粧棚	1	PP	260×130
21	小便器	1	陶器	ヒーター付
22	カラン	1	銅合金（めっき）	
23	壁掛手洗器	1	陶器	寒冷地用/立水栓：固定コマ
24	小物掛フック	2	ステンレス	
25	入線口	1	樹脂	
26	照明	2	PC	LED
27	スイッチ（防水）	1	PP	
28	スイッチ（防水・二口）	1	PP	
29	コンセント	2	-	二口/配線無/BOXのみ
30	コンセント（温水洗浄便座専用）	1	-	一口/配線無/BOXのみ
31	換気扇	1	-	
32	ウェザーカバー	1	PP	
小便、洋式	水洗	重量	約350 kg	

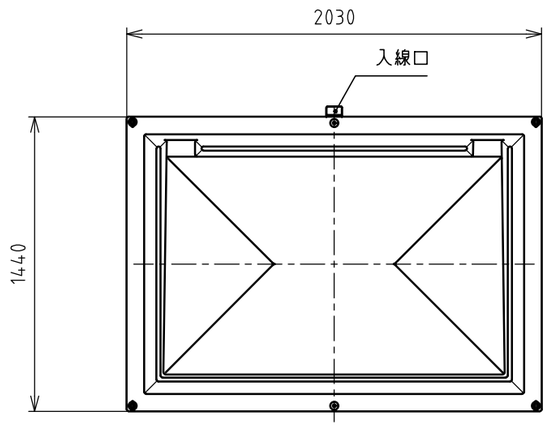

屋根伏図

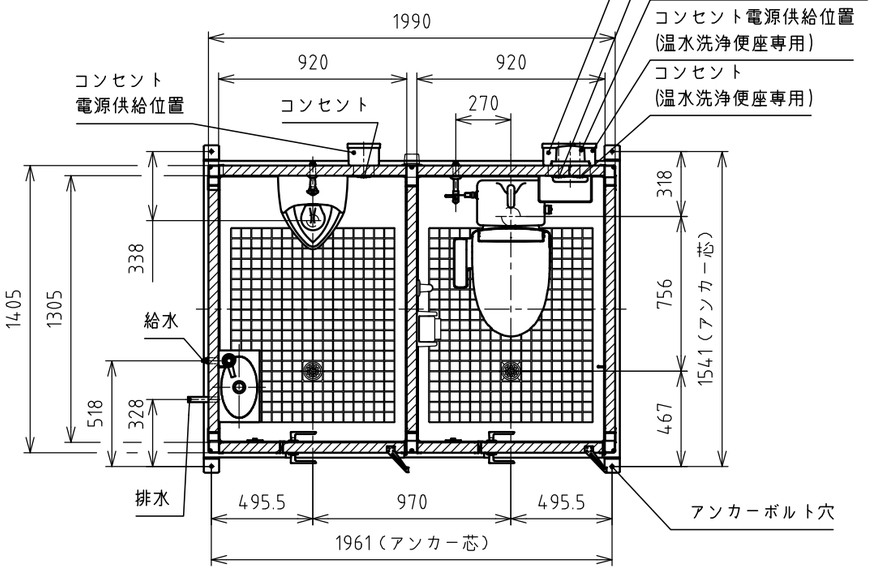

平面図

注記
1. 凍結の恐れのある地域では、現地で凍結対策を施してください。
2. 原則、便器は別梱包となります。
3. 製品の仕様は予告なく変更する場合がございます。
予めご了承ください。

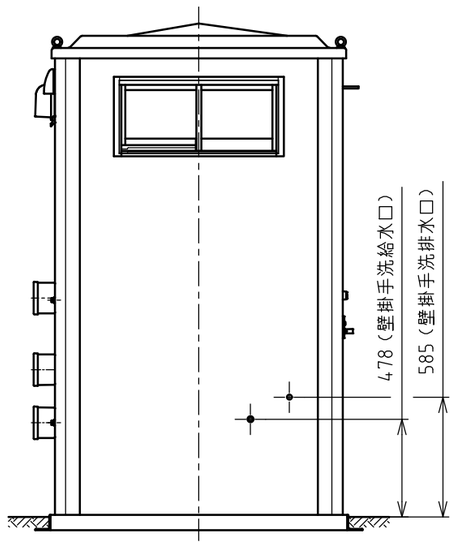

左側面図

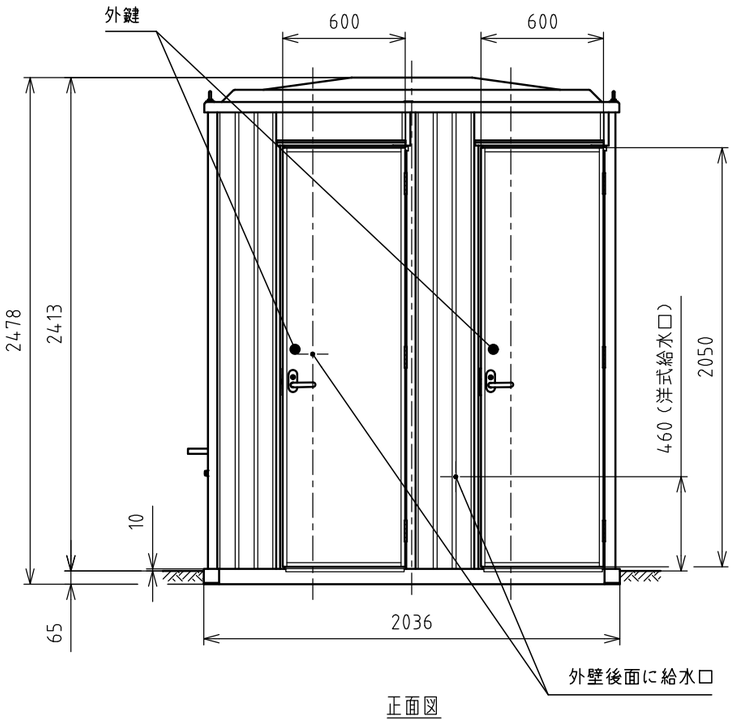

正面図

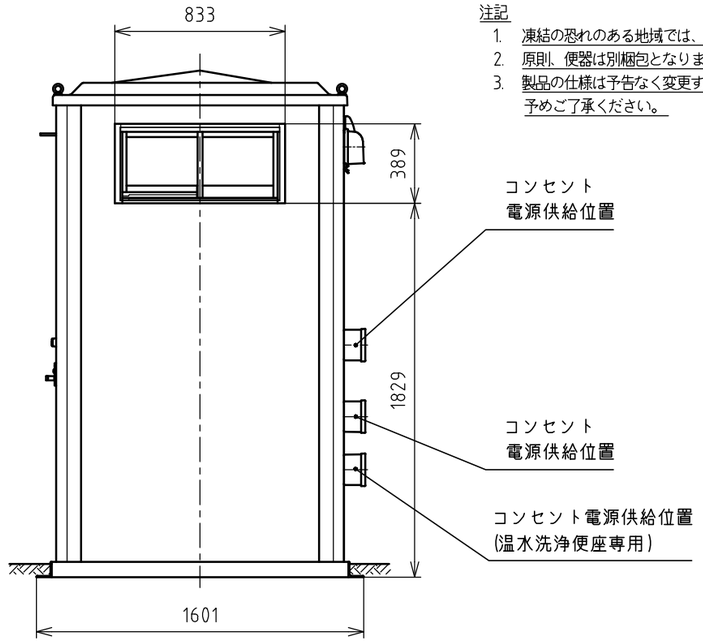

右側面図

Hamanetsu

商品コード	1572110	管理番号	EPSWKA18501			お客様確認
機　種	TU-EPSW-K 寒冷地仕様	作 成 日	2025 1104	尺 度	1:30	年　月　日
名　称	エポックトイレ仕様図					

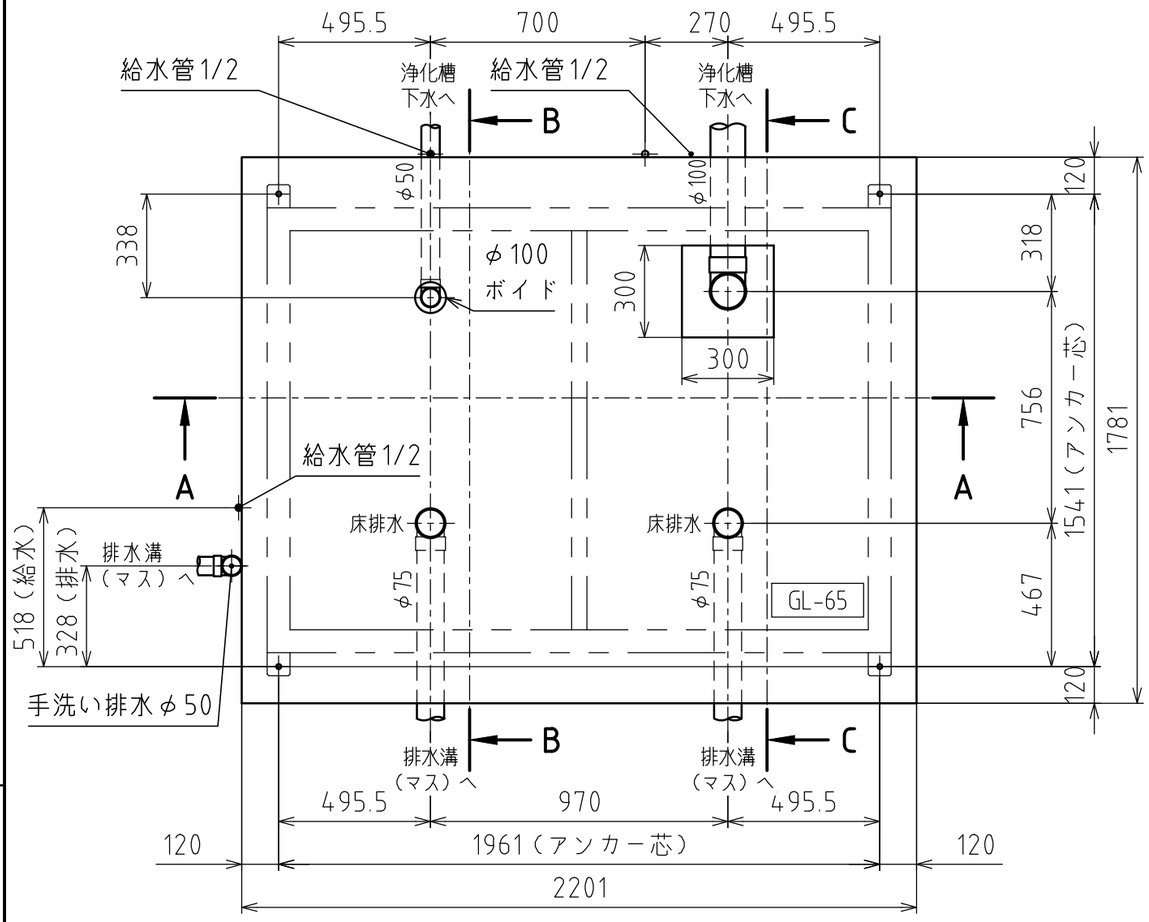

基礎平面図

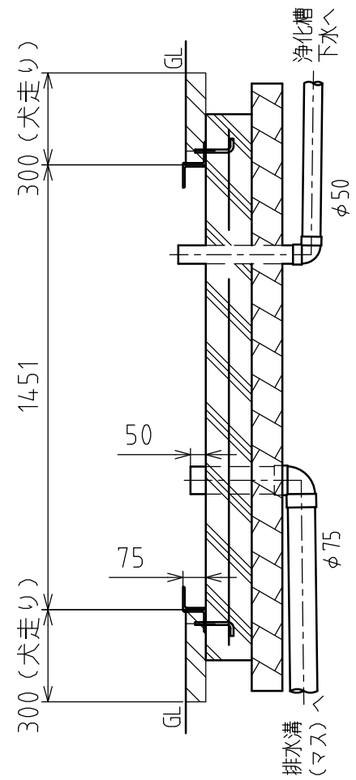

断面BB

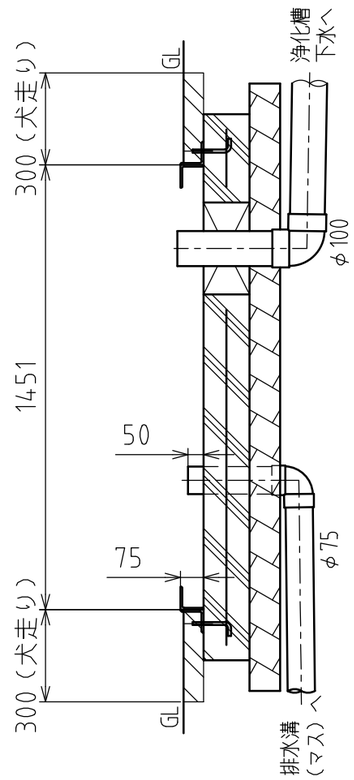

断面CC

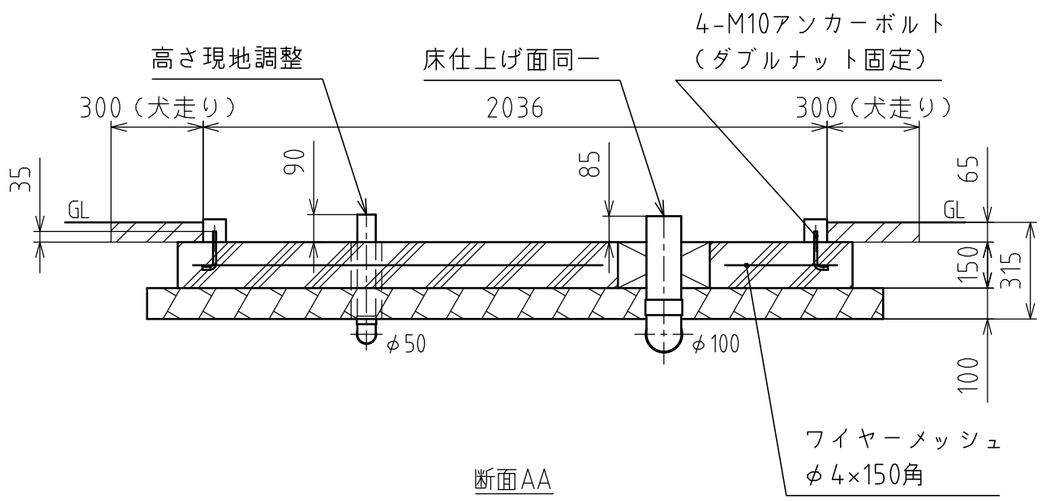

断面AA

※オプション
- 洋式便器寒冷地仕様
- 小便器寒冷地仕様
- 手洗器寒冷地仕様

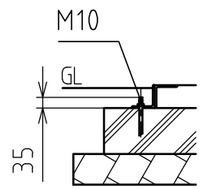

後施工の場合は
ケミカルアンカーをご使用ください。

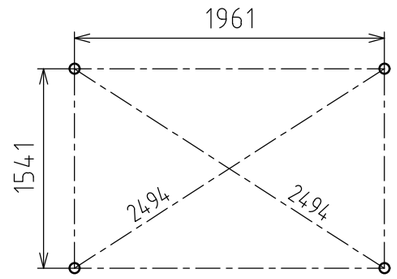

アンカープラン

注記
1. 本図は参考基礎図になります。実際の施工においては、現場に合わせて施工方法を検討してください。
2. 基礎外で排水溝（マス）を設けてください。
3. 指示なき排水勾配は1/100以上になるように施工してください。
4. アンカーボルトの位置を確認して下さい。
5. アンカーボルトを後施工する場合は、ケミカルアンカーを使用してください。
6. 箱抜きを行って下さい。据付時に配管接続が困難になります。
7. 排水はVU管を使用して下さい。（＊VP100は使用できません。）
8. トイレユニット固定後、土間、犬走りを施工してください。
9. アンカーボルトは付属していません。現場で手配してください。
10. 床排水の側溝排水が困難な場合、臭気対策としてトラップなどを設けて汚水配管に接続してください。

材料仕様	
コンクリート強度	Fc=21 N/mm²
砕石地業	RC-40
鉄筋	溶接金網 φ4-150角
その他	

Hamanetsu

機種	TU-EPSW-K	管理番号	EPSWK007SM00a			お客様確認
名称	参考基礎図	作成日	2023 0124	尺度	1:20	年 月 日